M310112120

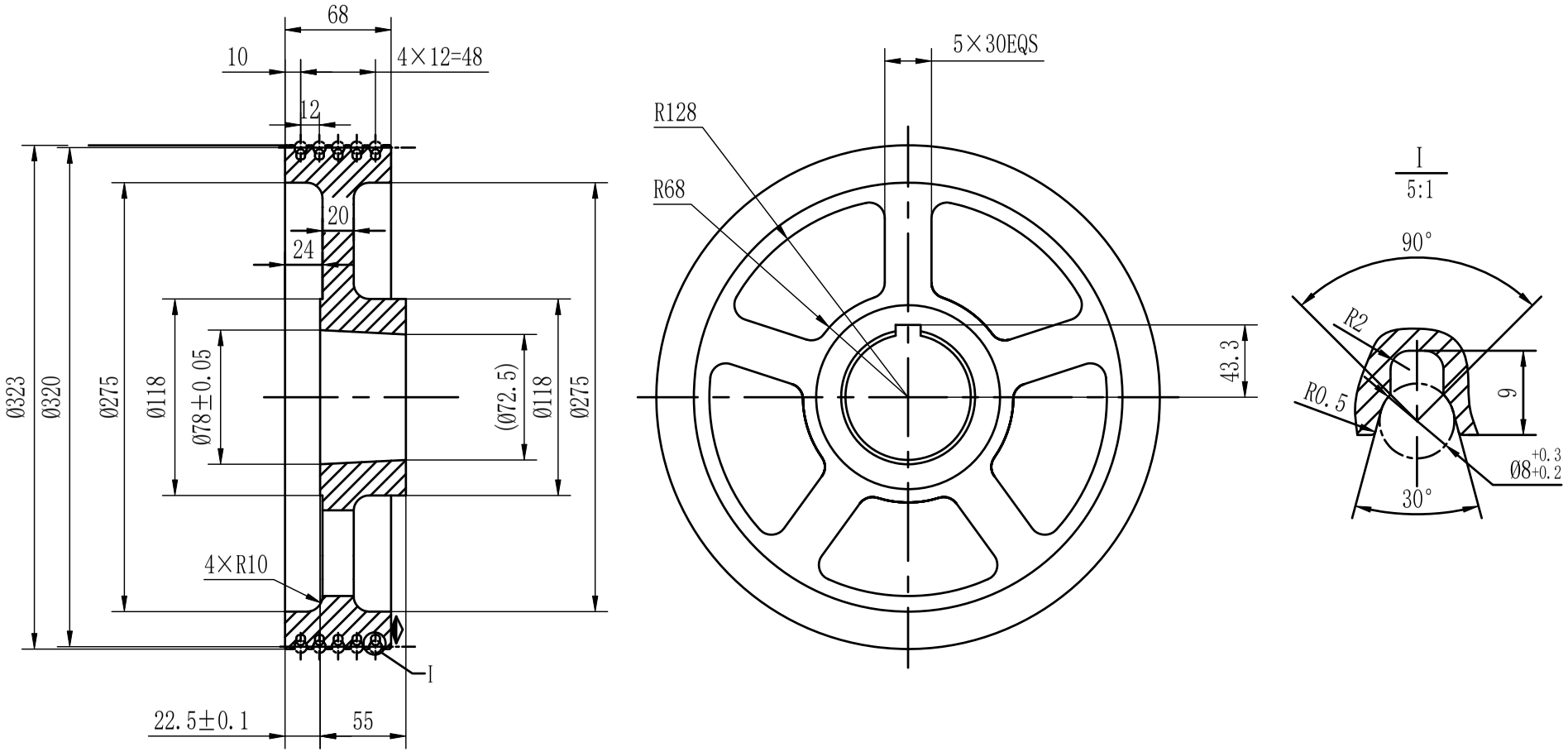

标记	处数	分区	更改文件号	签名	年、月、日
设计			工艺		
审核			批准		

QT600-3			曳引轮
阶段标记	重量	比例	M310112120
B	14.8	1:4	
共 1 张	第 1 张		版本 A0